C 96

GAS AIRSOFT / cal. 6 mm

EN Operating instructions 3 - 10

DE Bedienungsanleitung 11 - 18

FR Mode d´emploi 19 - 26

ES Manual de instrucciones 27 - 34

2.5733 | Rev. 01/10 © 2010

Description
Benennung
Designation
Designacion

Operation
Bedienung
Emploi
Reglaje

Maintenance
Pflege
Entretien
Cuidados

Safety instructions
Sicherheitshinweise
Consignes de sécurité
Instucciones de seguridad

SAFE GUN HANDLING

EN

You should be fully familiar with the proper and safe handling of your gun. The basic principles of guns safety require you to always apply the following rules when handling the firearm.

- Always treat a weapon as if it was loaded.
- Always put the safety of a weapon to „safe“ when loading it so that there can be no unintentional discharge.
- Keep your finger away from the trigger, it should be straight and should rest on the trigger guard.
- Only use the kind of projectiles suitable for your weapon.
- Always keep the muzzle pointed in a safe direction.
- This weapon may only be discharged in your own house, on authorized shooting ranges and inside enclosed private property. It is to be made sure that no projectile can leave the enclosed property.
- Keep the danger area of the projectile.
- Never transport a loaded weapon. Only load your weapon when you intend to fire it.
- Never aim your airgun at persons or animals. Avoid ricochets. Never fire at smooth, hard surfaces or water.
- Before you discharge your weapon, make sure that target and surrounding area are safe.
- Make sure that you always have full control over the muzzle of your weapon, even if you stumble or fall down.
- Safety shooting glasses should always be worn when firing the weapon.
- Always store your weapon in a safe place and in unloaded condition. Unauthorized persons (persons not familiar with the use of weapons, children) must not have access to it, ammunition is to be kept in a separate place.
- This weapon and its instruction manual may only be passed on to persons
  - who are fully familiar with its use and
  - who have reached the legally stipulated minimum age in the respective country.
- Modifications or repairs of weapons are only to be effected by authorized agencies or by a skilled gunsmith.
- Never leave a loaded weapon unattended.
- Only unloaded weapons are to be handed over to another person.

WARRANTY

The Umarex company will repair or replace your gun free of charge (up to 12 months from date of purchase) provided the defect was not caused by you. Return the gun to the authorised dealer from which you bought it.

CAUTION

Carefully read and understand these instructions before using this weapon. Buyers and users must follow the instructions for the safe use of airguns.
Any changes or conversion of this weapon will lead to a different classification of the weapon in respect of the appropriate firearms legislation and are therefore illegal. In such cases, the manufacturer's warranty becomes immediately null and void.

WARNING

Do not brandish or display this airgun in public - it may confuse people and may be a crime. Police and others may think this airgun is a firearm. Do not change the coloration and markings to make it look more like a firearm. That is dangerous and may be a crime

REPAIR

Do not attempt to repair this pistol if it needs service. Incorrect assembly could lead to dangerous malfunctions.
Caution: Repairs should only be completed by UMAREX authorised centres.

TECHNICAL DATA

System:	GAS-Airsoft
Caliber/Ammo:	cal. 6 mm BB
Energy:	> 1,0 Joule
Velocity:	up to 105 m/s with 0,25 g BB
barrel length:	162 mm
Lenght:	310 mm
Weight:	1200 g
Magazine capacity:	28 BBs
Dangerous area up to:	150 m

DESCRIPTION

EN

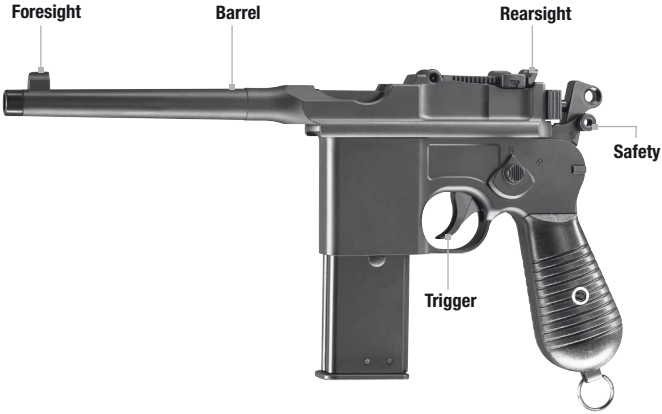

EN

SAFETY

CAUTION

Only handle the gun when it is in safe condition.
Always make sure that the muzzle points into a safe direction.

SAFE

FIRE

CHARGING OF GAS

EN

CAUTION

- Keep hands and face at a safe distance from the escaping gas.
- Escaping gas may cause icing. • Gas may explode if exposed to temperatures exceeding 50°C. • Do not smoke, keep away from naked flames. The gas is highly inflammable.

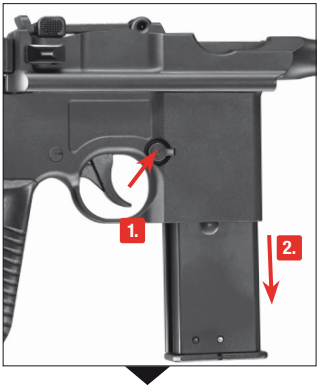

Press the magazine holder.
Pull out the magazine.

Keep the magazine with gas tank tilted. Attach the gas flask vertically to the charging port of the magazine. Press the flask against the port. The magazine is fully charged when you observe a discharge of gas from the port.

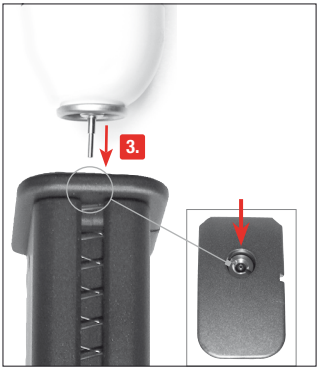

Removing of Gas

Hold the magazine at its bottom. Press the valve. Residual gas may now be discharged.

Escaping gas may cause icing.

EN

LOADING THE MAGAZINE

CAUTION

Only use flawless BBs: Never use the following BBs:
❶ diameter larger than 6mm, ❷ with edges, ❸ both halves not aligned, ❹ used, soiled.
Warranty expires if non-recommended BBs are used.
It's recommended to use precision BBs from UMAREX/Walther.
To ensure proper operation of the magazine, protect it from dirt and dust.

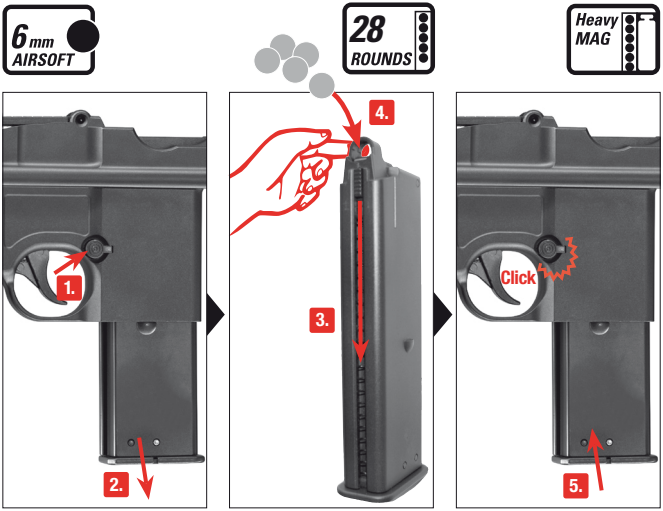

Press magazine holder
Remove the magazine.

Pull down and hold
magazine follower. Load BBs

Insert magazine.

SIGHTS

EN

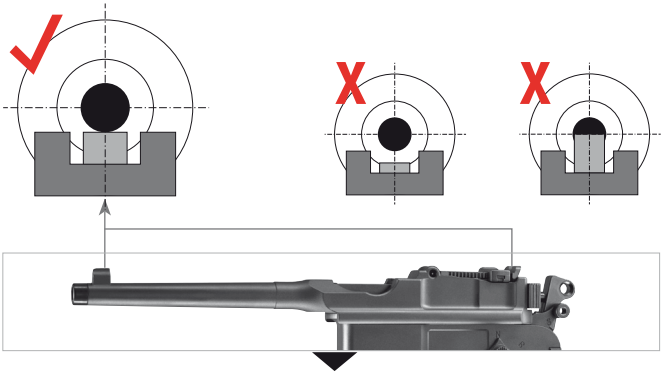

FIRING

SEMI-AUTO

EN

SHOOT UP

1,5 mm

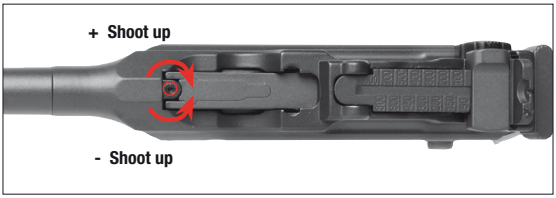

Important: Additional information

When using the gun for the first time:

To ensure trouble-free operation of your new gun, please observe the following instructions:

- **1.** Load 2 rows in the magazine.
- **2.** Spray the loaded BBs in the magazine with a small amount of silicone oil.
- Before you load the magazine, dry fire the gun 5 to 10 times.
- Then load the magazine into the uncocked gun.
- **3.** For the first 10 to 15 shots, open the hexagon socket screw far enough to minimize the hop-up.
- Pull the trigger quickly and firmly. If you pull the trigger too slowly, Vo will vary from 60 to 110 m/s.

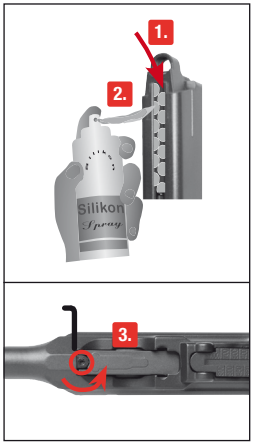

SICHERER UMGANG MIT WAFFEN

DE

Sie sollten mit der richtigen, sicheren Handhabung Ihrer Waffe vertraut sein. Im Hinblick auf die Grundregeln zum sicheren Schießen bedenken Sie, dass jede Berührung mit der Waffe als Handhabung verstanden wird.

- Behandeln Sie jede Waffe so, als wäre sie geladen.
- Die Waffe beim Laden stets sichern, so dass sich kein Schuss ungewollt lösen kann. Finger immer außerhalb des Abzugbügels halten und nur zum Schuss an den Abzug legen.
- Verwenden Sie nur für diese Waffe vorgesehene Geschosse.
- Halten Sie die Mündung stets in eine sichere Richtung.
- Das Schießen ist nur in der eigenen Wohnung, auf polizeilich zugelassenen Schießständen und im befriedeten Besitztum erlaubt, wenn das Geschoss dieses beim Schuss nicht verlassen kann.
  Hierbei den Gefahrenbereich des Geschosses beachten.
- Transportieren Sie niemals eine geladene Waffe. Laden Sie nur, wenn Sie schießen möchten.
- Waffe niemals auf Menschen oder Tiere richten. Vermeiden Sie Querschläger. Schießen Sie niemals auf glatte, harte Oberflächen oder auf Wasserflächen.
- Vergewissern Sie sich vor dem Schuss, dass Ziel und Umgebungsbereich sicher sind.
- Kontrollieren Sie immer, ob die Waffe ungeladen ist, wenn Sie sie transportieren oder von einer anderen Person übernehmen.
- Vergewissern Sie sich, dass Sie. auch beim Stolpern oder Stürzen die Richtung der Mündung kontrollieren können.
- Aus Sicherheitsgründen sollte beim Schießen eine Schutzbrille getragen werden.
- Aufbewahren der Waffe stets sicher und ungeladen vor unerlaubtem Zugriff Unbefugter (ungeschulte Personen, Kinder, Personen unter 18 Jahren) und getrennt von der Munition.
- Weitergabe dieser Waffe mit der Bedienungsanleitung nur an Personen
  - die mit der Handhabung dieser Waffe genauestens vertraut sind und
  - die über das entsprechende Mindestalter nach dem Waffengesetz in dem jeweiligen Land verfügen.
- Jegliche Veränderungen oder Reparaturen von Waffen sollten nur von fachkundigen Firmen oder vom Büchsenmacher durchgeführt werden.
- Legen Sie niemals eine geladene Waffe aus der Hand.
- Geben Sie nur entladene Waffen an andere Personen weiter.

GARANTIE

Innerhalb eines Jahres ab Kaufdatum repariert oder ersetzt Ihnen die Fa. Umarex Ihre Waffe kostenlos, falls der Defekt nicht durch Eigenverschulden aufgetreten ist. Geben Sie die Waffe einem autorisierten Händler, beschreiben Sie ihm das Problem und fügen Sie den entsprechenden Kaufbeleg bei.

ACHTUNG

Dieses Produkt ist nicht für Personen unter 18 Jahren geeignet.
Zu Ihrer eigenen und zur Sicherheit anderer lesen Sie die Bedienungsanleitung vollständig und sorgfältig durch, bevor Sie mit der Waffe den ersten Versuch zu Schießen unternehmen. Käufer und Besitzer haben die Pflicht, alle Regeln über den Gebrauch und den Besitz von Druckluftwaffen zu befolgen. Jede Änderung an dieser Waffe kann zu einer Änderung der waffenrechtlichen Einstufung führen und ist somit unzulässig. Die Gewährleistung des Herstellers erlischt in diesem Fall sofort.

WARNUNG

Diese Druckluftwaffe nicht in der Öffentlichkeit zeigen oder mit ihr drohen - es führt zu Verwechselungen mit echten Waffen und gilt als Straftat. Ändern Sie keinesfalls die Farbe und Markierungen der Druckluftwaffe, um ihr Aussehen mehr einer realen Schusswaffe anzugleichen. Dies ist gefährlich und kann als Straftat gelten.

REPARATUR

Eine Waffe, die nicht einwandfrei funktioniert, ist gefährlich. Es ist schwierig, eine Waffe selbst zu reparieren, und falscher Zusammenbau kann zu gefährlichen Funktionsstörungen führen. Achtung: Lassen Sie die Waffe nur von einem autorisiertem Fachhändler/ Büchsenmacher überprüfen und reparieren.

TECHNISCHE DATEN

System:	GAS-Airsoft
Kaliber/Munition:	cal. 6 mm BB
Energie:	> 1,0 Joule
Geschossgeschwindigkeit:	bis 105 m/s mit 0,25 g BB
Lauflänge:	162 mm
Gesamtlänge:	310 mm
Gewicht:	1200 g
Magazinkapazität:	28 BBs
Gefahrenbereich max.:	150 m

BENENNUNG

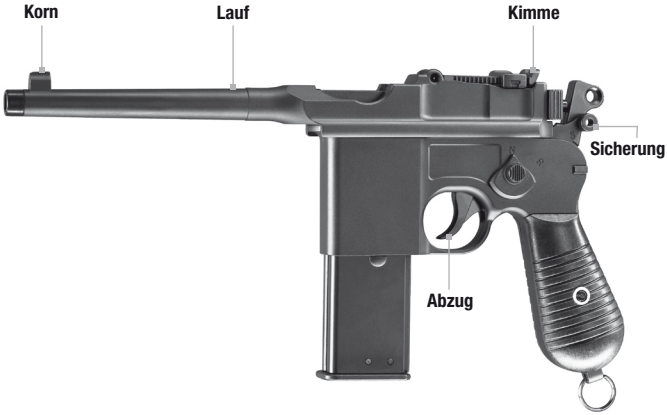
Korn
Lauf
Kimme
Sicherung
Abzug

Hahn
Höhenverstellung
Mündung
Magazinhalter
Magazin

SICHERUNG

ACHTUNG

Hantieren Sie nur mit der Waffe, wenn diese gesichert ist.
Achten Sie stets darauf, dass die Mündung in eine sichere Richtung zeigt.

SAFE

FIRE

GAS EINFÜLLEN

ACHTUNG

- Gesicht und Hände in sicherem Abstand von dem entströmendem Gas halten.
- Entströmendes Gas kann Vereisungen verursachen. • Gas keiner großen Hitze aussetzen, es kann ab 50°C explodieren. • Nicht rauchen, kein offenes Feuer. Das Gas ist hochentzündlich.

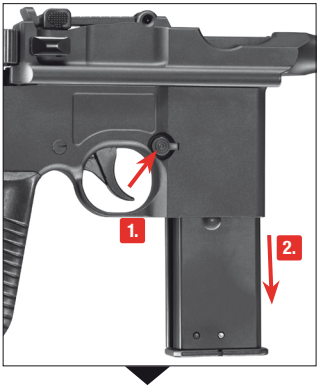

Magazinhalter drücken und Magazin entnehmen.

Halten Sie das Magazin mit Gastank nach unten geneigt. Stecken Sie die Gasflasche senkrecht in die Einfüllöffnung des Magazins. Drücken Sie die Gasflasche in die Einfüll-öffnung. Wenn Gas aus der Einfüllöffnung entweicht, ist das Magazin mit Gas gefüllt.

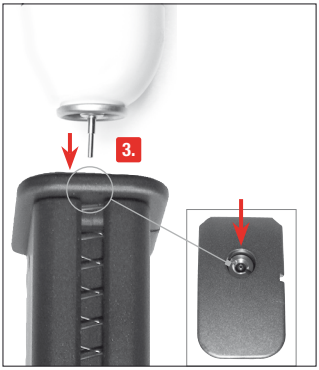

Entfernen von Gas

Halten Sie das Magazin unten fest. Drücken Sie auf das Ventil. Restliches Gas kann ausströmen

Entströmendes Gas kann Vereisungen verursachen.

DE

MAGAZIN LADEN

ACHTUNG

Verwenden Sie nur einwandfreie BB-Kugeln: ø 6 mm.
Verwenden Sie auf keinen Fall folgende BB-Kugeln:
❶ Durchmesser größer als 6 mm, ❷ mit Grat, ❸ versetzte Hälften, ❹ gebraucht, verschmutzt. Bei Gebrauch ungeeigneter Geschosse erlischt die Garantie. Empfohlen werden Präzisionsrundkugelndes Herstellers Umarex/Walther. Vermeiden Sie das Eindringen von Schmutz und Staub in das Magazin.

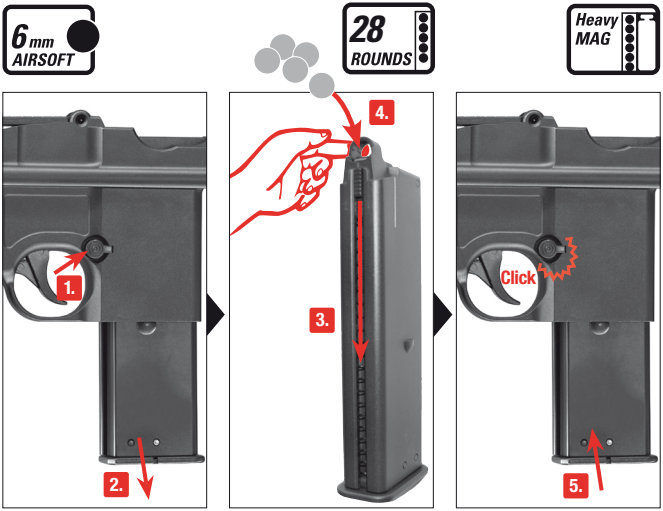

Magazinhalter drücken.
Magazin entnehmen.

Zuführer runterziehen.
BBs laden.

Magazin einsetzen.

VISIERUNG

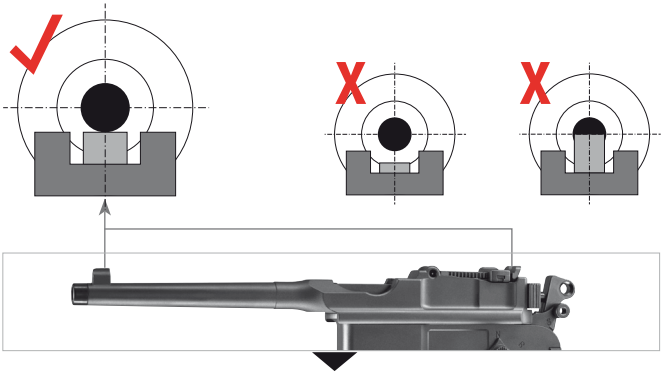

SCHIESSEN

SEMI-AUTO

DE

SHOOT UP

1,5 mm

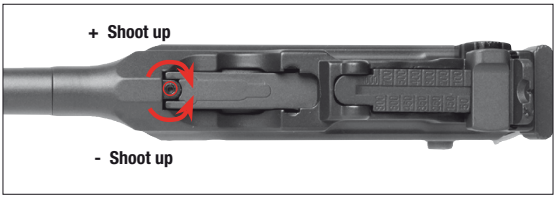

Wichtig: Zusatzinformation

Inbetriebnahme der Waffe:

Um eine störungsfreie Funktion Ihrer neuen Waffe zu gewährleisten, befolgen Sie bitte die folgenden Anweisungen:

- **1.** Laden Sie das Magazin 2-reihig.
- **2.** Besprühen Sie die geladenen BBs im Magazin mit etwas Silikonöl.
- Schießen Sie vor dem Laden des Magazins die Waffe 5-10 mal leer ab.
- Laden Sie anschließend das Magazin in die ungespannte Waffe.
- **3.** Drehen Sie die Inbusschraube für die ersten 10 - 15 Schuss soweit heraus, dass das Shoot-Up auf minimal eingestellt ist.
- Betätigen Sie den Abzug durch schnelles und konsequentes Abziehen. Wenn Sie den Abzug zu langsam betätigen, schwankt die Vo von 60 bis 110 m/s.

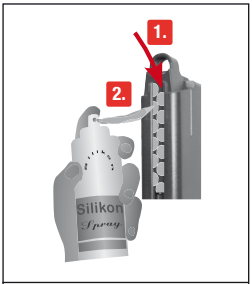

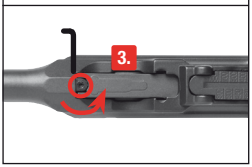

MANIEMENT DES ARMES EN TOUTE SÉCURITÉ

FR

Vous devez savoir manier votre arme correctement et sans danger. Dans le cadre des règles de base de tir en toute sécurité, considérez que chaque contact avec l'arme fait partie de son maniement.

- Maniez toujours l'arme comme si elle était chargée.
- Mettez toujours la sûreté avant de charger l'arme afin d'éviter tout tir involontaire.
- Ne mettez pas le doigt sur la détente et ne l'y placez que lorsque vous allez tirer.
- N'utilisez que les projectiles prévus pour cette arme.
- Pointez toujours la bouche de l'arme dans une direction non dangereuse.
- Il n'est permis de tirer avec l'arme que sur le lieu de résidence du propriétaire ou dans des zones de tir autorisées par la police, à condition que le projectile ne puisse pas sortir de la zone de tir. Veuillez toujours prendre en compte la zone de danger maximale du projectile.
- Ne transportez jamais l'arme lorsqu'elle est chargée. Ne la chargez que lorsque vous vous apprêtez à tirer.
- Ne dirigez jamais l'arme vers des personnes ni des animaux. Evitez les tirs pouvant faire ricocher le projectile. Ne tirez jamais sur des surfaces planes et dures, ni sur une surface d'eau car les projectiles peuvent ricocher.
- Avant de tirer, assurez-vous que l'objectif et les alentours ne présentent pas de danger.
- Vérifiez toujours que l'arme est déchargée avant de la transporter ou de la remettre à autrui.
- Veillez à maîtriser la direction dans laquelle la bouche de l'arme est pointée, même si vous trébuchez ou tombez.
- Pour des raisons de sécurité, portez des lunettes de protection lorsque vous tirez.
- Rangez toujours l'arme déchargée, séparée des munitions et dans un endroit sûr afin d'éviter que des personnes non autorisées (personnes non formées, enfants) puissent y avoir accès.
- Ne remettez cette arme, accompagnée du mode d'emploi, qu'à des personnes
  - qui sont le plus possible formées au maniement de cette arme et
  - qui ont atteint l'âge minimum légal selon la loi sur les armes en vigueur dans votre pays.
- Toute modification ou réparation de l'arme devra être effectuée par une entreprise spécialisée ou un armurier.
- Ne laissez jamais l'arme chargée sans surveillance.
- Déchargez toujours l'arme avant de la remettre à autrui.

RÉPARATIONS

Une arme qui ne fonctionne pas parfaitement est dangereuse. Il est difficile de réparer une arme soi-même, et un remontage incorrect peut entraîner des dysfonctionnements dangereux.
Attention : Seules des personnes spécialisées agréées ou un armurier peuvent contrôler et réparer l'arme.

GARANTIE

La société Umarex s'engage à réparer ou à remplacer votre arme, sans frais, sur une période de un an à partir de la date d'achat, à condition que l'utilisateur ne soit pas responsable du défaut. Veuillez remettre l'arme à un vendeur autorisé, décrivez-lui le problème et joignez le bon d'achat correspondant.

ATTENTION

En vente libre aux personnes âgées de plus de 18 ans.
Pour votre sécurité et celle d'autrui, lisez attentivement la notice d'emploi avant d'utiliser l'arme pour la première fois. Les vendeurs, tout comme les acheteurs, ont l'obligation de respecter le règlement relatif à l'utilisation et à la possession d'armes à air comprimé.
Il est interdit de procéder à toute modification de ce pistolet car cela pourrait entraîner un changement dans la classification correspondant à la législation sur les armes à feu. De plus, toute modification entraînerait l'annnulation immédiate de la garantie du fabricant.

Cette boîte contient: une réplique d'arme factice avec chargeur. Les AIRSOFT GUNS sont des modèles d'armes factices tirant des billes en plastique de 6 mm inoffensives. Ce modele a une énergie comprise entre 0,08 joule et inférieure ou égale a 2 joules. En France, la vente de ces produits est réglementée par le décret n°99-240 du 24 mars 1999, qui interdit la distribution des modèles noirs ou chromés dont l'énergie est comprise entre 0,08 et 2 joules aux moins de 18 ans non accompagnés. Ce décret ne concerne pas les modèles transparents, les game guns (oranges) et les mini guns, dont la distribution reste donc autorisée aux mineurs.

- Distribution et vente interdite aux mineurs.
- Attention: Ne jamais diriger le tir vers une personne.

MISE EN GARDE

Mise en garde: N'exhibez pas cette arme à air comprimé et ne la sortez pas en public. Cela pourrait prêter à confusion ou être considéré comme un délit. Les membres des forces de sécurité et la police pourraient la prendre pour une vraie arme à feu. Ne changez pas sa couleur ni les éléments d'identification pour qu'elle ressemble plus à une vraie arme à feu. Cela serait dangereux et peut être considéré comme un délit.

FICHE TECHNIQUE

Système :	GAS-Airsoft
Calibre / Munitions :	cal. 6 mm BB
Energie :	> 1,0Joule
Vitesse :	jusque 90 m/s avec 0,25 g BB
Longueur canon :	162 mm
Longueur :	310 mm
Poids :	1200 g
Capacité :	28 BBs
Zone de danger s'étendant jusqu'à :	150 m

GAS
METAL GUN
DOUBLE ACTION
F

DESIGNATION

FR

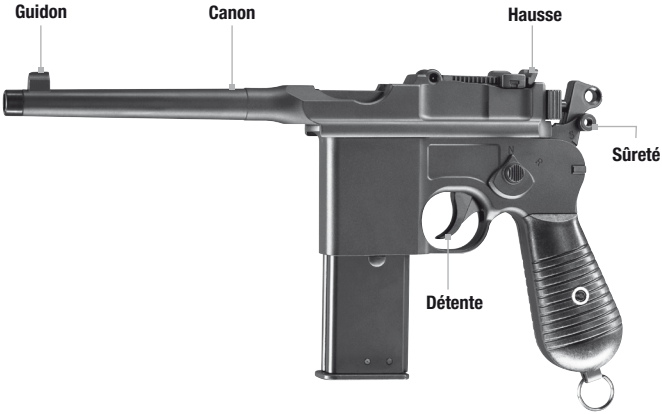

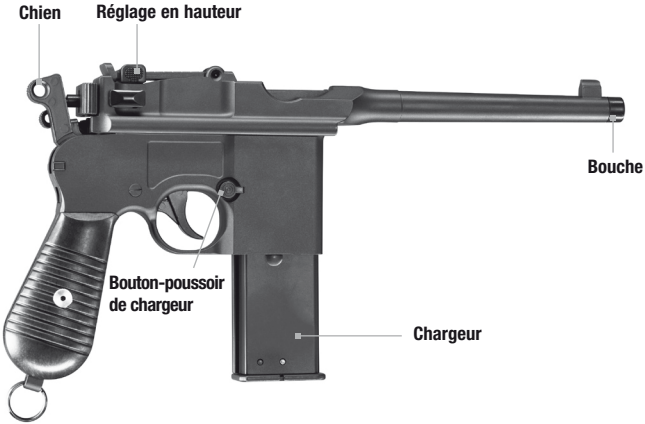

SÛRETÉ

ATTENTION

Ne manipulez l'arme que lorsque la sûreté est mise. Assurez-vous que la bouche est orientée dans une direction non dangereuse.

SAFE

FIRE

CHARGEMENT DU GAZ

FR

ATTENTION

Maintenez la bonbonne de gaz à une distance raisonnable de votre visage et de vos mains. Les éventuelles fuites de peuvent provoquer une engelure. Ne les exposez pas à une chaleur excessive et ne les conservez pas à des températures supérieures à 50 ºC. Ne fumez pas et tenez-vous loin de toute flamme. Le gaz est hautement inflammable.

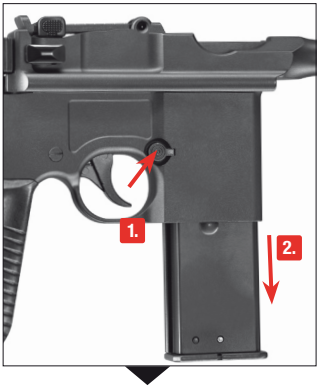

Appuyez sur l'arrêtoir du chargeur. Retirez le chargeur du pistolet par la partie inférieure de la poignée.

Maintenez le chargeur pour gaz tank incliné vers le bas. Introduisez l'embouchure de la bonbonne de gaz dans l'ouverture du chargeur en position verticale. Enfoncez la bonbonne de gaz dans l'ouverture du chargeur. Lorsque le gaz s'échappe par les côtés de l'ouverture du chargeur, cela signifie que le chargeur est plein.

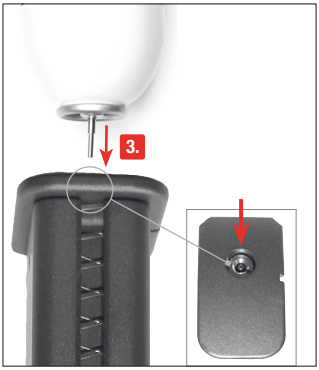

Éliminer du Gaz

Tenez le chargeur vers le bas. Appuyez sur la valve et déplacez la sûreté de celle-ci vers le haut. Le gaz restant sortira du chargeur.

Les éventuelles fuites de peuvent provoquer une engelure.

FR

APPUYER L'ARRÉTOIR DU CHARGEUR

ATTENTION

N'utilisez que des billes BB (sans défaut). N'utilisez jamais les types de billes BB suivants: ❶ Avec angles ❷ Moitiés déplacées ❸ Usagées ou sales. Si des projectiles autres que ceux appropriés sont utilisés, la garantie ne sera plus valable. Il est recommandé d'utiliser des billes de précision de la marque UMAREX/Walther. Pour garantir le bon fonctionnement du chargeur, faites en sorte que les saletés et poussières n'entrent pas dans le chargeur.

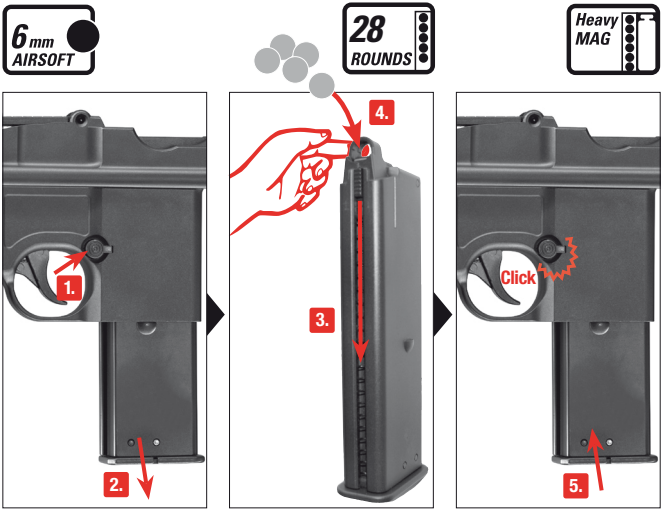

Appuyez sur l'arrêtoir du chargeur. Retirez le chargeur.

Tirer et retenir l'alimenteur. Introduisez BBs.

Poussez le chargeur.

HAUSSE

FR

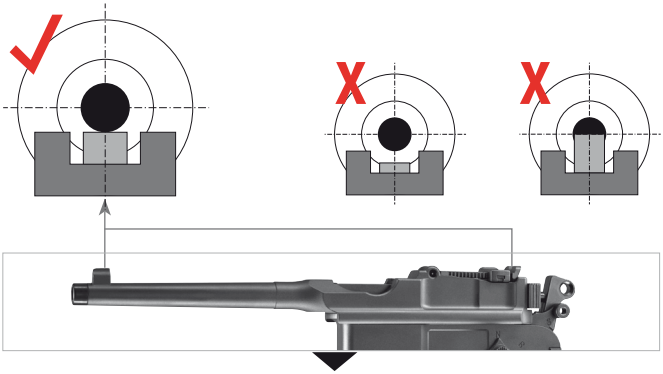

TIRER

SEMI-AUTO

FR

SHOOT UP

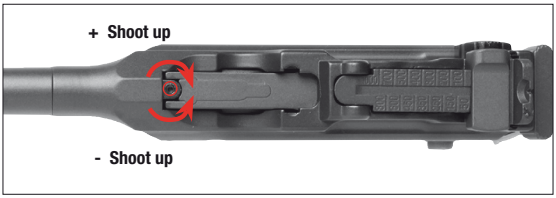

Importante : informations complémentaires

Prise en main de l'arme :

Pour garantir le bon fonctionnement de votre nouvelle arme, veuillez suivre les consignes suivantes :

- **1.** Remplissez le chargeur en 2 rangées.
- **2.** Pulvérisez un peu d'huile de silicone sur les billes BB placées dans le chargeur.
- Avant d'insérer le chargeur, tirez 5 à 10 fois à vide.
- Insérez ensuite le chargeur dans l'arme non armée.
- **3.** Pour les 10 - 15 premiers tirs, dévissez la vis à six pans creux jusqu'à ce que le hop-up soit réglé sur le minimum.
- Actionnez la détente en appuyant de manière ferme et rapide. Si vous appuyez trop lentement sur la détente, la Vo varie de 60 à 110 m/s.

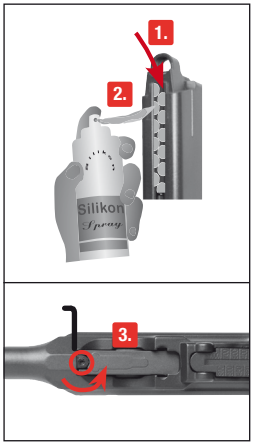

MANEJO SEGURO DE ARMAS

Deberá estar familiarizado con el manejo correcto y seguro de su arma. Con respecto a las reglas básicas para disparar con seguridad, considere cada contacto con el arma como parte de su manejo.

- Trate el arma como si siempre estuviera cargada.
- Cargue siempre el arma con el seguro activado para evitar disparos involuntarios.
- Mantenga el dedo siempre fuera del gatillo y colóquelo solamente cuando vaya a disparar.
- Utilice únicamente proyectiles específicos para esta arma.
- Mantenga la boca del arma siempre en una dirección segura.
- Sólo está permitido disparar el arma en la vivienda del propietario o en las zonas de tiro autorizadas por la policía, siempre y cuando el proyectil no pueda llegar más allá del área de tiro. Para ello, tenga presente siempre la distancia máxima de peligro del proyectil.
- Nunca transporte el arma cargada. Cárguela solamente cuando tenga intención de disparar.
- Nunca apunte con el arma hacia personas o animales. Evite los disparos en los que el proyectil pueda rebotar: nunca dispare sobre superficies lisas y duras, ni al agua.
- Antes de disparar, asegúrese de que el objetivo y el entorno sean seguros.
- Antes de transportar el arma o de entregársela a otra persona compruebe siempre que está descargada.
- Asegúrese de poder controlar la dirección hacia la que apunta la boca, aún en caso de tropiezo o de caída del arma.
- Por motivos de seguridad, cuando vaya a disparar póngase siempre gafas protectoras.
- Guarde el arma siempre descargada, separada de la munición y en lugar seguro para evitar que personas no aptas (personas sin formación, niños) puedan acceder a ella.
- Entregue esta arma, junto con las instrucciones de uso, únicamente a aquellas personas que:
  - estén perfectamente familiarizadas con el manejo de esta arma
  - hayan cumplido la edad mínima correspondiente fijada por la legislación en materia de armas del país respectivo.
- Cualquier modificación o reparación del arma deberá llevarla a cabo una empresa especializada o un armero.
- Nunca deje sin vigilancia un arma cargada.
- Siempre que entregue un arma a otra persona, asegúrese de que está descargada.

GARANTIA

La empresa Umarex se responsabiliza de reparar o sustituir su arma sin coste alguno en el plazo de un año a partir de la fecha de compra, siempre que el defecto no sea responsabilidad del propio usuario. Sírvanse entregar el arma a un comerciante autorizado, descríbale el problema y adjunte el correspondiente comprobante de compra.

ATENCIÓN

Por su propia seguridad y la de los demás, lea detenidamente las instrucciones de uso antes de disparar el arma por primera vez. Vendedores y compradores están obligados a cumplir con las normas de uso y posesión de armas de aire comprimido. Queda prohibida cualquier modificación de esta arma, ya que ello podría implicar un cambio en su clasificación legal. En caso de modificación quedaría extinguida de inmediato la garantía del fabricante.

AVISO

No porte o muestre este arma de aire comprimido en público. Puede ser motivo de confusiones e ilegal. Miembros de las fuerzas de seguridad y la policía pueden tomarla por un arma de fuego real. No modifique el color ni los elementos identificativos para hacer que se parezca más a un arma de fuego real. Es peligroso y puede ser un delito

REPARACIONES

Una arma que no funcione perfectamente es peligrosa. Es difícil reparar uno mismo un arma, y un ensamblaje incorrecto puede producir anomalías de funcionamiento peligrosas.
Atención: La comprobación y reparación del arma sólo pueden llevarla a cabo especialistas autorizados o un armero.

ESPECIFICACIONES

Sistema:	GAS-Airsoft
Calibre/Munitión:	cal. 6 mm BB
Energía:	> 1,0 Joule
Velocidad de disparo:	bis 105 m/s mit 0,25 g BB
Longitud del cañón:	162 mm
Longitud:	310 mm
Peso:	1200 g
Capacidad del cargador:	28 BBs
peligro:	150 m

DESIGNACION

ES

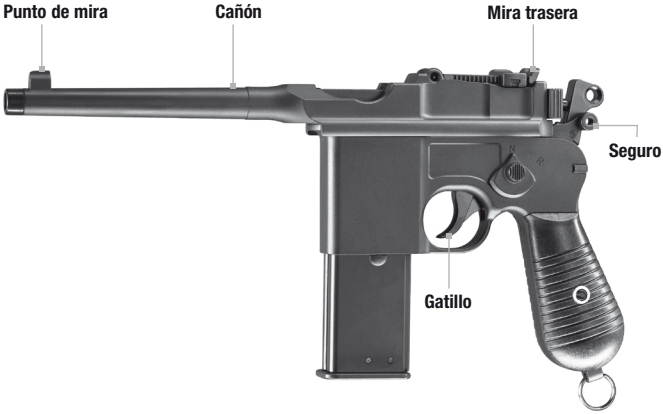

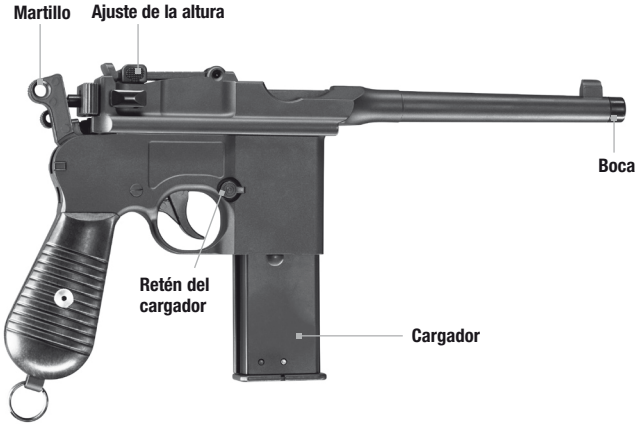

ES

SEGURO

ATENCIÓN

Manipule el arma únicamente cuando esté con el seguro activado.
Procure que la boca apunte en una dirección segura.

SAFE

FIRE

CARGA DEL GAS

ATENCIÓN

• Mantenga la cara y las manos a una distancia prudente de el gas.
• Las posibles fugas de pueden causar congelación. • El gas pueden explotar a partir de los 50 °C. • No fume y manténgase alejado de cualquier fuego. El gas es altamente inflamable.

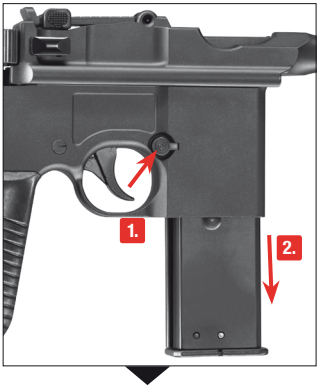

Presione el retén del cargador. Extraiga el cargador de la pistola por la parte inferior de la empuñadura.

Mantenga el cargador en gas el tanque inclinado hacia abajo. Introduzca la boquilla de la bombona de gas en la abertura del cargador en posición vertical. Apriete la bombona de gas en la abertura de carga. Cuando el gas se escape por los laterales de la abertura de carga significará que el cargador está lleno.

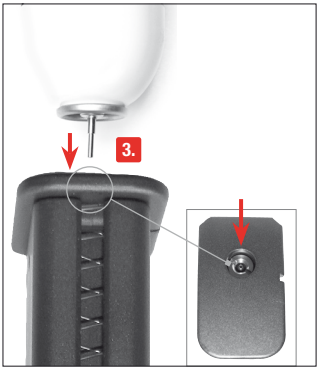

Extirpar del Gas

Sujete el cargador hacia abajo. Presione la válvula y desplace el seguro de la válvula hacia arriba. El gas restante se saldrá del cargador.

Las posibles fugas de pueden causar congelación

CHARGER DEL CARGADOR

ATENCIÓN

Utilice únicamente bolas BB (que no presenten defectos) de calibre 6 mm. No utilice en ningún caso los siguientes tipos de bolas BB:
❶ Diámetro superior a los 6 mm, ❷ Con cortes, ❸ Con mitades que no coinciden, ❹ Usadas o sucias. Si se utilizan proyectiles distintos de los apropiados, quedará anulada la garantía. Se recomienda el uso de bolas de precisión de la marca UMAREX/Walther.. Para garantizar el buen funcionamiento del magazín, evite que la suciedad o el polvo entren en el mismo.

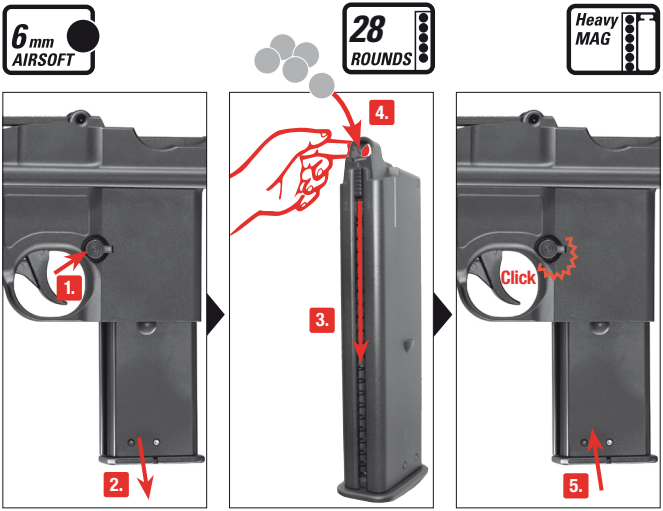

Presione el retén del cargador. Extraiga el cargador.

Bajar y retener el alimentador. Cargar los BBs.

Introducir el cargador.

MIRA

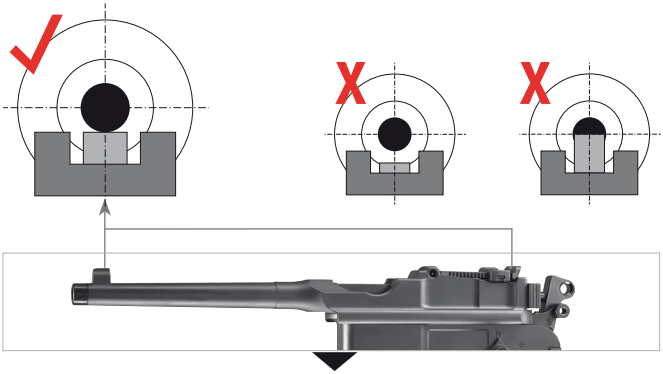

DISPARO

SEMI-AUTO

ES

SHOOT UP

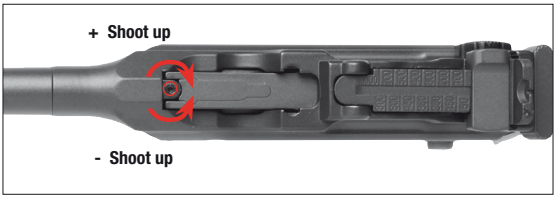

Importante : informations complémentaires

ES

Importante: información adicional

Puesta en servicio del arma:

Para garantizar un funcionamiento libre de fallos de su nueva arma, siga por favor las siguientes instrucciones:

- **1.** Cargue las dos hileras del cargador.
- **2.** Aplique un poco de aceite de silicona a los BBs puestos en el cargador.
- Antes de cargar el cargador dispare el arma entre 5-10 veces.
- A continuación coloque el cargador en el arma desarmada.
- **3.** Desenrosque el tornillo Allen para los primos 10-15 disparos, de manera que el shoot-up quede ajustado a mínimo.
- Accione el gatillo tirando con rapidez y firmeza. Si acciona el gatillo muy despacio, el Vo oscilará entre 60 y 110 m/s.

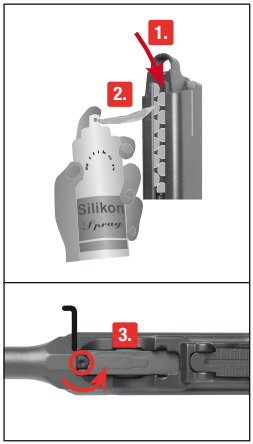

NOTES

We reserve the right to make color and design changes and technical improvements. No responsibility is accepeted for printing errors or incorrect information.

Änderungen in Farbe und Design, sowie technische Verbesserungen, Druckfehler und Irrtum vorbehalten. Alle Angaben ohne Gewähr.

Sauf modifications de la couleur et du design ainsi que des améliorations techniques, erreurs d'impression et erreur. Toutes les données sont fournies sans garantie.

Salvo modificaciones de color y de diseño así como mejoramientos técnicos, erratas y error. Todos los datos sin garantía .

© UMAREX Sportwaffen GmbH & Co. KG

UMAREX Sportwaffen GmbH + Co. KG

P.O. Box 27 20
D-59717 Arnsberg | Germany
Phone: +49 29 32 / 638-01
Fax: +49 29 32 / 638-222
verkauf@umarex.de | sales@umarex.de

www.umarex.com